SCM/Morbidelli社製システム用クランプ装置

メカ式クランプ VCMC-S4-QUICK

SCM社製 TVNコンソール向け、クランプ範囲: 最大85 mm、クイック調整機構付き

WOOD

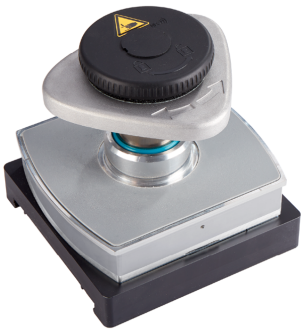

メカ式クランプ VCMC-S4-QUICK

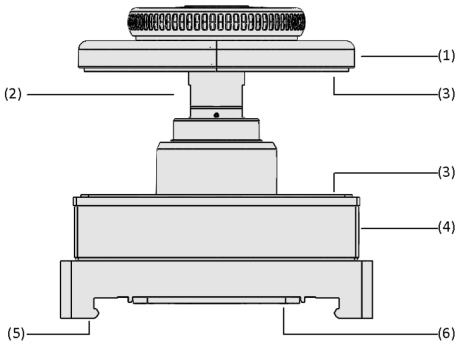

システムデザイン メカ式クランプ VCMC-S4-QUICK

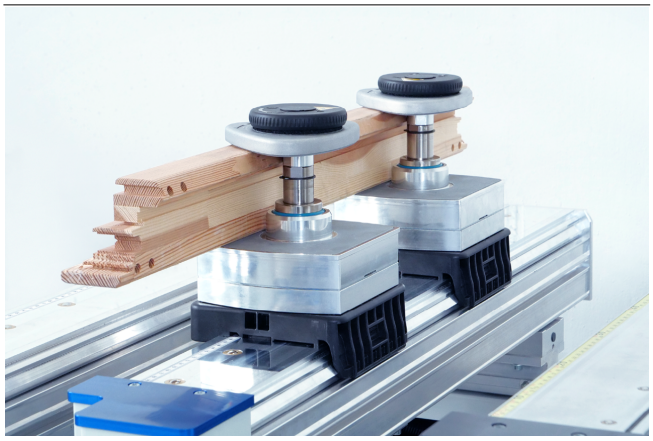

VCMC-S4-QUICKを使用したフレーム材の固定

業界特有のアプリケーションへの適合性

アプリケーション

- SCM社製 Morbidelliコンソールに取り付けることが可能なメカ式クランプ VCBL-S4-QUICK
- ドアフレームや窓枠のような、幅が狭く湾曲したワークに好適
- 真空を使用してテーブルに固定するため、工具なしで素早くセットアップ可能
- 工具を使用せずに容易にクランプの高さを変更することができ、工程に合わせて柔軟に使用可能
- コンソール内の真空圧で作動するため、追加の機器が不要

デザイン

- (1) 三角形クランププレート: 真空によって上下しワークを固定、クランプ高さとワークへの接触面を工具なしで調整可能
- (2) クランプ範囲を広げるための延長パーツ
- (3) 水平方向の力への安定性を高める摩擦材
- (4) メインボディ: SCM社製 TVNコンソールとの接続部 (5) を備えたアルミ製の本体堅牢なメインボディ
- (6) コンソール上での位置変更を容易にするために最適化されたシーリングフレーム

製品特徴

- クランププレートは工具なしで調整可能なため、セットアップ時間を削減
- 最大700 Nのクランプ力により、幅の狭いワークであってもしっかりと把持
- コンソール内の真空圧で作動するため、追加の設備が不要
- 特殊な摩擦材により、負荷の大きな加工を行う場合にも安定したワークの保持を実現

© J. Schmalz GmbH / 技術的な変更がある場合がございます / 上で生成された 09.02.2024

シュマルツに連絡してください。 Schmalz K.K / 〒224-0027 横浜市都筑区大棚町3001-7/ +81 45 565-5150 / schmalz@schmalz.co.jp

メカ式クランプ VCMC-S4-QUICK

SCM社製 TVNコンソール向け、クランプ範囲: 最大85 mm、クイック調整機構付き

発注コード メカ式クランプ VCMC-S4-QUICK

VCMC-S4	–	QUICK	–	145x145	x50	–	15-85
1		2		3	4		5

1 – 製品仕様

タイプ	種類
VCMC-S4	メカ式クランプ (SCM社 / Morbidelli TVNシステム向け)

2 – 製品仕様

タイプ	種類
QUICK	クランプ範囲の調整が容易

3 – クランプブロックのサイズ (底面)

タイプ	サイズ
145x145	145x145 mm

4 – クランプブロックの高さ

タイプ	サイズ
x50	50 mm

5 – クランプ範囲

タイプ	クランプ範囲
(例) 15-85	15～85 mm

メカ式クランプ VCMC-S4-QUICKは以下の製品で構成されます。

- クイック調整機構付きクランププレート
- アルミニウム製メインボディ
- シーリングフレーム

スペアパーツ: クランププレート、シーリングフレーム
アクセサリ: クランプ範囲延長パーツ

発注データ メカ式クランプ VCMC-S4-QUICK

型式	製品コード
VCMC-S4-QUICK 145x145x50 15-85	10.01.12.04760

発注データ スペアパーツ メカ式クランプ VCMC-S4-QUICK

スペアパーツ		製品コード
クランプディスク	SPAN-TELL 128x30 EXZ VCMC	10.01.12.04740
シーリングフレーム (下部)	VCDR 141x77.2x5.1 VCBL-S	10.01.12.03138

発注データ アクセサリ メカ式クランプ VCMC-S4-QUICK

アクセサリ		製品コード
六角付き延長	VRL-S M20x1x35	10.01.12.04374

テクニカルデータ メカ式クランプ VCMC-S4-QUICK

型式	クランプ範囲 [mm]
VCMC-S4-QUICK 145x145x50 15-85	15.0 ~ 85.0 mm

シュマルツに連絡してください。 Schmalz K.K / 〒224-0027 横浜市都筑区大棚町3001-7/ +81 45 565-5150 / schmalz@schmalz.co.jp

メカ式クランプ VCMC-S4-QUICK

SCM社製 TVNコンソール向け、クランプ範囲: 最大85 mm、クイック調整機構付き

デザインデータ メカ式クランプ VCMC-S4-QUICK

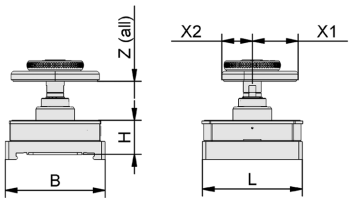

VCMC-S4-QUICK

シュマルツに連絡してください。 Schmalz K.K / 〒224-0027 横浜市都筑区大棚町3001-7/ +81 45 565-5150 / schmalz@schmalz.co.jp

メカ式クランプ VCMC-S4-QUICK

SCM社製 TVNコンソール向け、クランプ範囲: 最大85 mm、クイック調整機構付き

デザインデータ メカ式クランプ VCMC-S4-QUICK

型式	B [mm]	H [mm]	L [mm]	X1 [mm]	X2 [mm]
VCMC-S4-QUICK 145x145x50 15-85	145	50	145	66.5	44

シュマルツに連絡してください。 Schmalz K.K / 〒224-0027 横浜市都筑区大棚町3001-7/ +81 45 565-5150 / schmalz@schmalz.co.jp